FERROFAST
BEVESTIGINGSTECHNIEK

158703200

ZESKANTDOPMOER
HOOG

D1587-HOGE ZESKANTDOPMOER

DIN-1587	
A2	
RVS	
158703200	M-

DIN	DIN-1587
EN	-
ISO	-
CODE	*15870*
MATERIAAL	ROESTVAST STAAL A2
OPPERVLAKTE	-
CODE	*3200*
METRISCH	M-
VOORBEELD M-3	
CODE	*030000*
BESTELCODE	*15870 3200 030000*

RCP

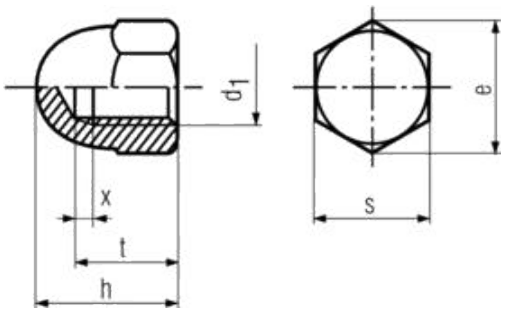

D1	H	S	E
M3	6	5.5	6.08
M4	8	7	7.66
M5	10	8	8.79
M6	12	10	11.05
M8	15	13	14.38
M10	18	17	18.9
M12	22	19	21.1
M14	25	22	24.49
M16	28	24	26.75
M18	32	27	30.14
M20	34	30	33.53
M22	39	32	35.72
M24	42	36	39.98

FERROFAST
BEVESTIGINGSTECHNIEK
Dorser 3, 5711 LE, Someren, Nederland
Postbus 178, 5710 AD, Someren, Nederland
Tel.: 0031 (0) 493 496 901
Fax.: 0031 (0) 493 490 265
www.ferrofast.nl
info@ferrofast.nl